Laser Focusing Coupler (LaFoCoupler)

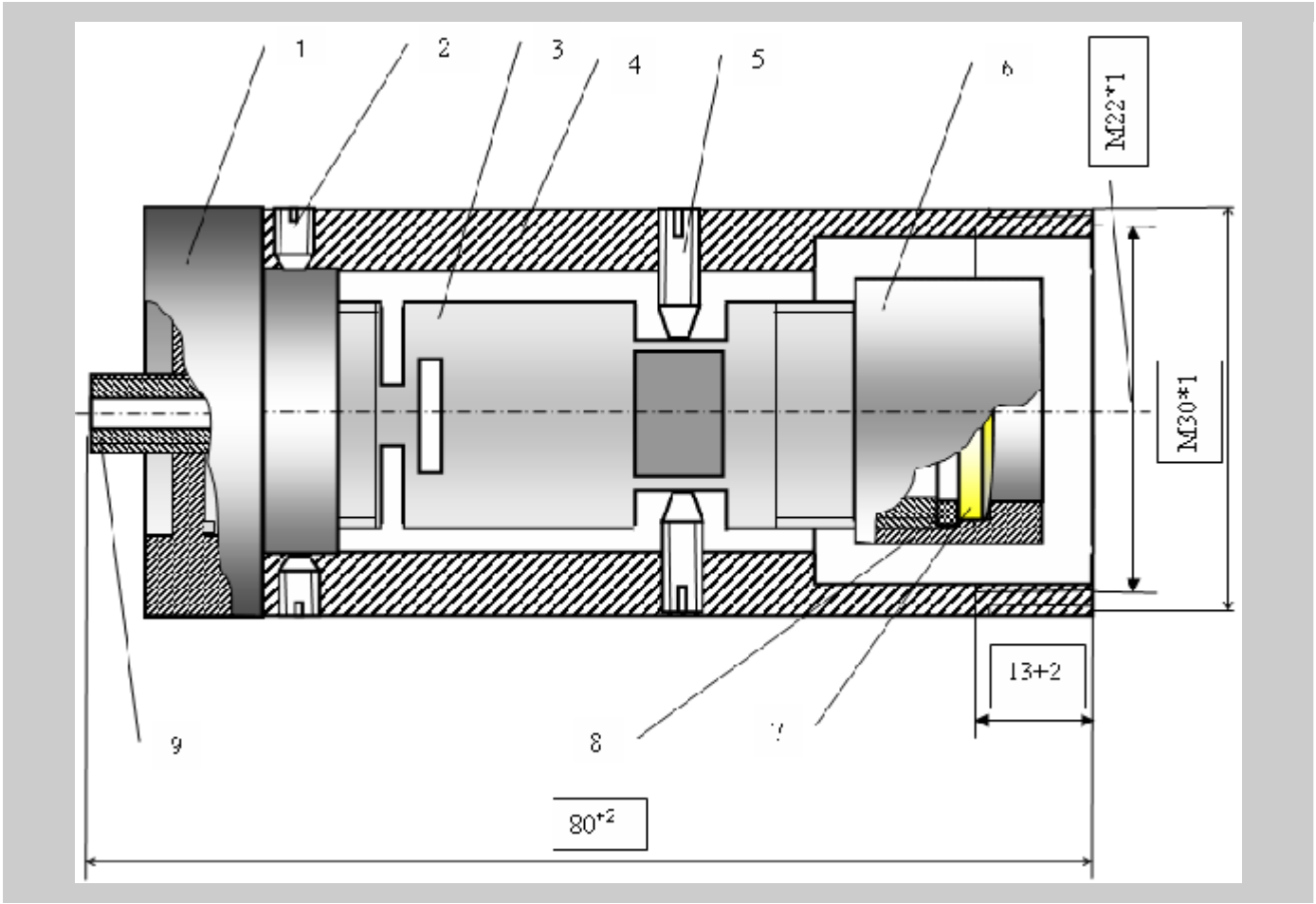

1-蓋	5-調整ネジ (4 個ネジ X-Y 調整)
2-固定ネジ	6-ネジナットt
3-ポジショナー	7-Zn-Se レンズ, Ø14, F50, AR at 10.6µm
4-ボディ	8-ワッシャー
	9-SMA-アダプター

最大ビーム径	8 mm
サイズ	
直径	30 mm
長さ (気密封止ユニット込み)	140 mm
結合ネジ寸法	ネジ M30*1